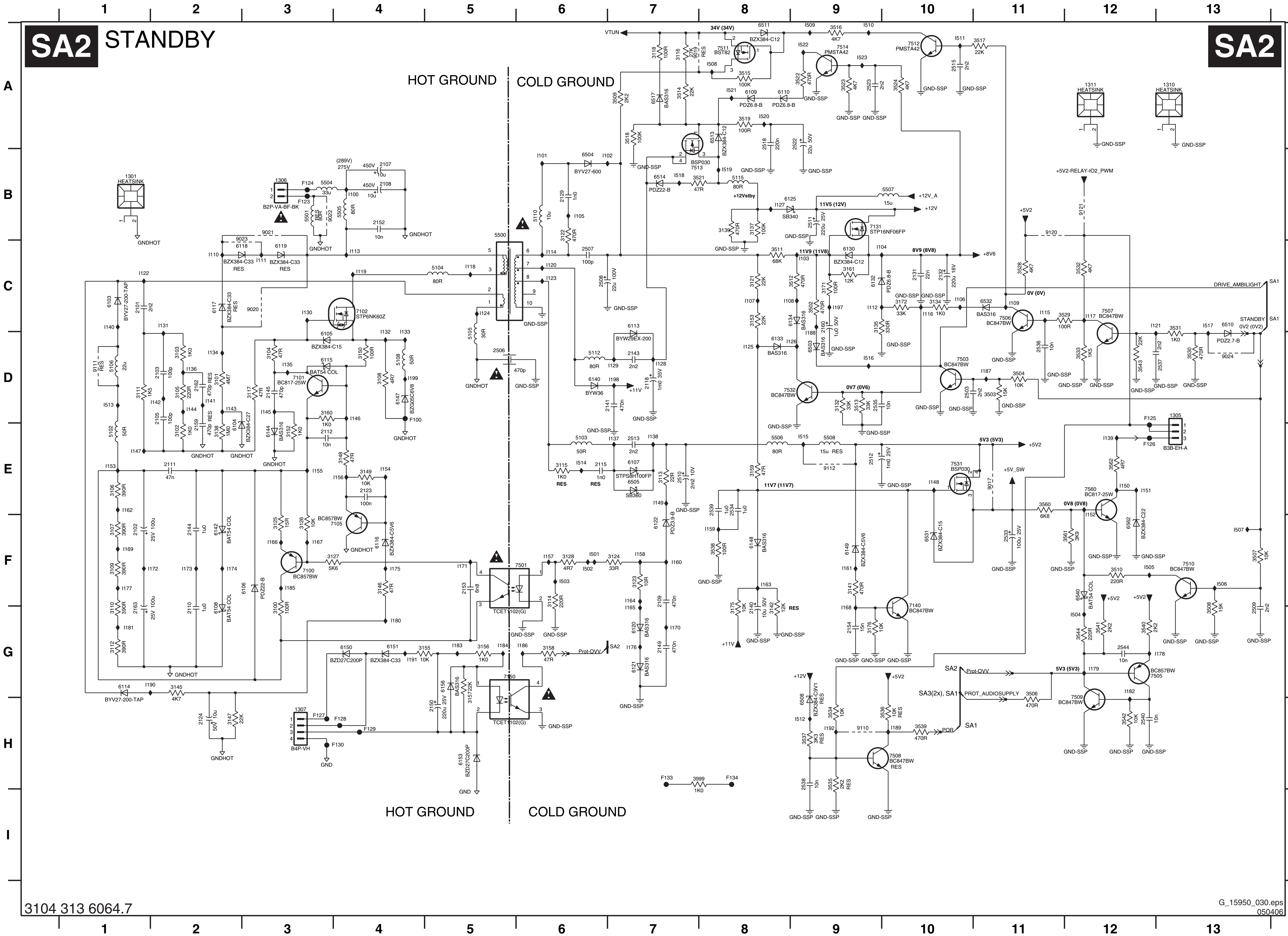

3104 313 6064.7

G_15950_030.eps
050406

1301 B1
1305 D13
1306 B3
1307 H3
1310 A13
1311 A12
2101 C1
2102 F1
2103 D2
2105 D2
2107 B4
2108 B4
2109 F7
2110 G2
2111 E2
2112 E3
2115 E6
2118 D7
2123 E4
2124 H2
2129 B6
2131 C10
2132 C10
2140 G8
2141 D7
2143 D7
2144 F2
2145 D3
2149 G7
2150 H5
2152 B4
2153 F5
2154 G9
2159 E2
2160 C9
2162 D2
2163 G1
2503 D10
2506 D5
2507 C6
2508 C6
2509 G13
2510 E7
2511 B9
2512 E9
2513 E7
2515 A10
2518 A8
2522 A9
2523 A9
2533 F11
2534 E8
2535 D9
2536 D11
2537 D13
2538 H9
2539 E8
2540 H12
2544 G12
3100 G3
3101 D2
3102 E2
3103 D2
3104 D3
3105 D2
3106 E1
3107 F1
3108 D4
3109 F1
3110 G1
3111 D1
3112 G1
3113 E7
3114 F6
3115 E6
3116 A7
3117 D3
3118 A7
3122 B6
3123 F7
3124 F7
3125 F3
3126 F3
3127 F3
3128 F6
3132 D9
3134 C10
3135 C9
3137 B8
3138 E2
3139 B8
3140 C8
3141 F9
3142 G8
3145 G2
3146 F4
3147 H2
3148 E4
3149 E4
3150 D4
3152 E3
3153 C8
3155 G4
3156 G5
3157 G5
3158 G6
3159 E8
3160 D3
3161 C9
3171 C9
3172 C10
3175 G8
3176 G9
3502 C9
3503 D11
3504 D11
3506 G11
3507 F13
3508 G13
3509 A7
3510 F12
3511 C8
3512 C9
3513 D9
3514 A7
3515 A8
3516 A9
3517 A11
3518 A7
3519 A8
3521 B7
3522 A9
3523 A9
3524 A10
3528 C11
3529 C11
3530 D13
3531 C13
3532 C12
3533 D12
3534 H9
3535 H9
3536 H10
3537 H9
3538 F8
3539 H10
3540 G12
3541 G12
3542 H12
3543 D12
3544 G12
3560 E11
3561 F12
3562 E12
3999 H7
5102 E1
5103 E6
5104 C5
5105 D5
5106 D1
5108 D4
5110 B6
5112 D6
5115 B8
5500 B5
5501 B3
5504 B3
5505 B4
5506 E8
5507 B10
5508 E9
6103 C1
6104 E2
6105 D3
6106 F2
6107 E7
6108 G2
6109 A8
6110 A8
6113 C7
6114 G1
6115 D3
6116 F4
6117 C2
6118 C2
6119 C3
6120 G7
6121 G7
6122 F7
6125 B8
6130 C9
6132 C9
6133 D8
6134 C9
6140 D6
6142 F2
6144 E3
6147 D4
6148 F8
6149 F9
6150 G4
6151 G4
6153 H5
6156 G5
6503 D9
6504 B6
6505 E7
6508 H9
6510 C13
6511 A8
6513 A8
6514 B7
6517 A7
6531 F10
6532 C11
6540 F12
6562 F12
7100 F3
7101 D3
7102 C4
7105 F4
7131 B9
7140 G10
7150 G5
7501 F6
7503 D10
7505 G12
7506 C11
7507 C12
7508 H10
7509 H12
7510 F13
7511 A8
7512 A10
7513 B7
7514 A9
7531 E10
7532 D9
7560 E12
9017 E11
9019 A7
9020 C3
9021 B3
9022 B3
9023 C2
9024 D13
9110 H9
9111 D1
9112 E9
9120 B11
9121 B12
F100 D4
F123 B3
F124 B3
F125 D12
F126 E12
F127 H3
F128 H4
F129 H4
F130 H4
F133 H7
F134 H8
I100 B4
I101 B6
I102 B6
I103 C9
I104 C9
I105 B6
I106 C10
I107 C8
I108 C8
I109 C11
I110 C2
I111 C3
I112 C9
I113 C4
I114 C6
I115 C11
I116 C10
I117 C12
I118 C5
I119 C4
I120 C6
I121 C12
I122 C1
I123 C6
I124 C5
I125 D8
I126 D9
I127 B8
I128 D7
I129 D7
I130 C3
I131 C2
I132 D4
I133 D4
I134 D2
I135 D3
I136 D2
I137 E7
I138 E7
I139 E12
I140 C1
I141 D2
I142 D2
I143 D2
I144 D2
I145 D3
I146 D4
I147 E1
I148 E10
I149 E7
I150 E12
I151 E12
I152 E12
I153 E1
I154 E4
I155 E3
I156 E4
I157 F6
I158 F7
I159 F8
I160 F7
I161 F9
I162 E1
I163 F8
I164 F7
I165 G7
I166 F3
I167 F3
I168 G9
I169 F1
I170 G7
I171 F5
I172 F2
I173 F2
I174 F2
I175 F4
I176 G7
I177 F1
I178 G13
I179 G12
I180 G4
I181 G1
I182 G12
I183 G5
I184 G5
I185 F3
I186 G6
I187 D11
I188 D9
I189 H10
I190 G1
I191 G4
I192 H9
I197 C9
I198 D7
I199 D4
I501 F6
I502 F6
I503 F6
I504 G12
I505 F12
I506 F13
I507 F13
I508 A8
I509 A9
I510 A9
I511 A10
I512 H9
I513 D1
I514 E6
I515 E9
I516 D9
I517 C13
I518 B7
I519 B8
I520 A8
I521 A8
I522 A9
I523 A9